6GA4PP MAIN AMPLIFIER MODEL TM-2
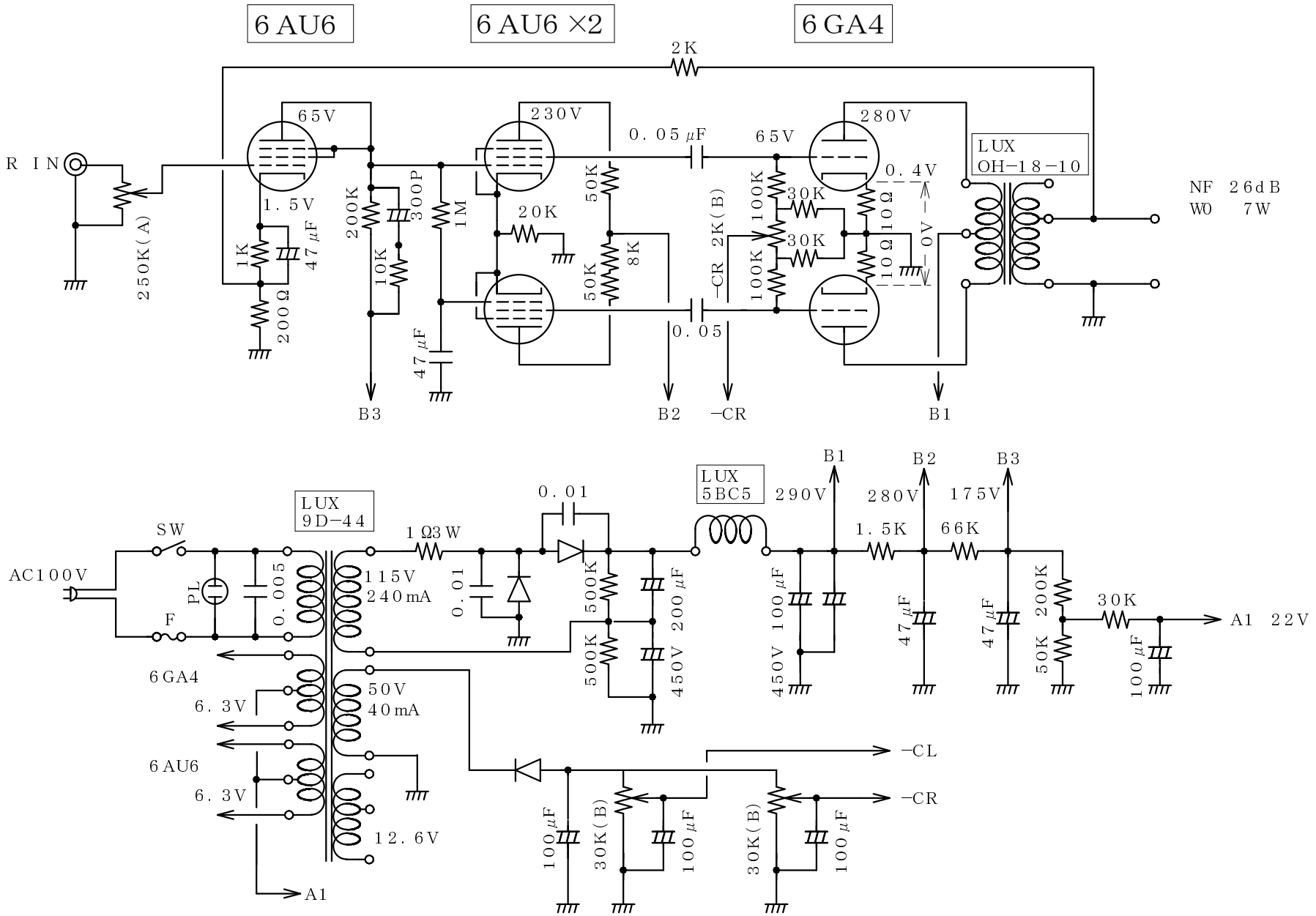
1973年 作成
2013年 更新
T. MANABE